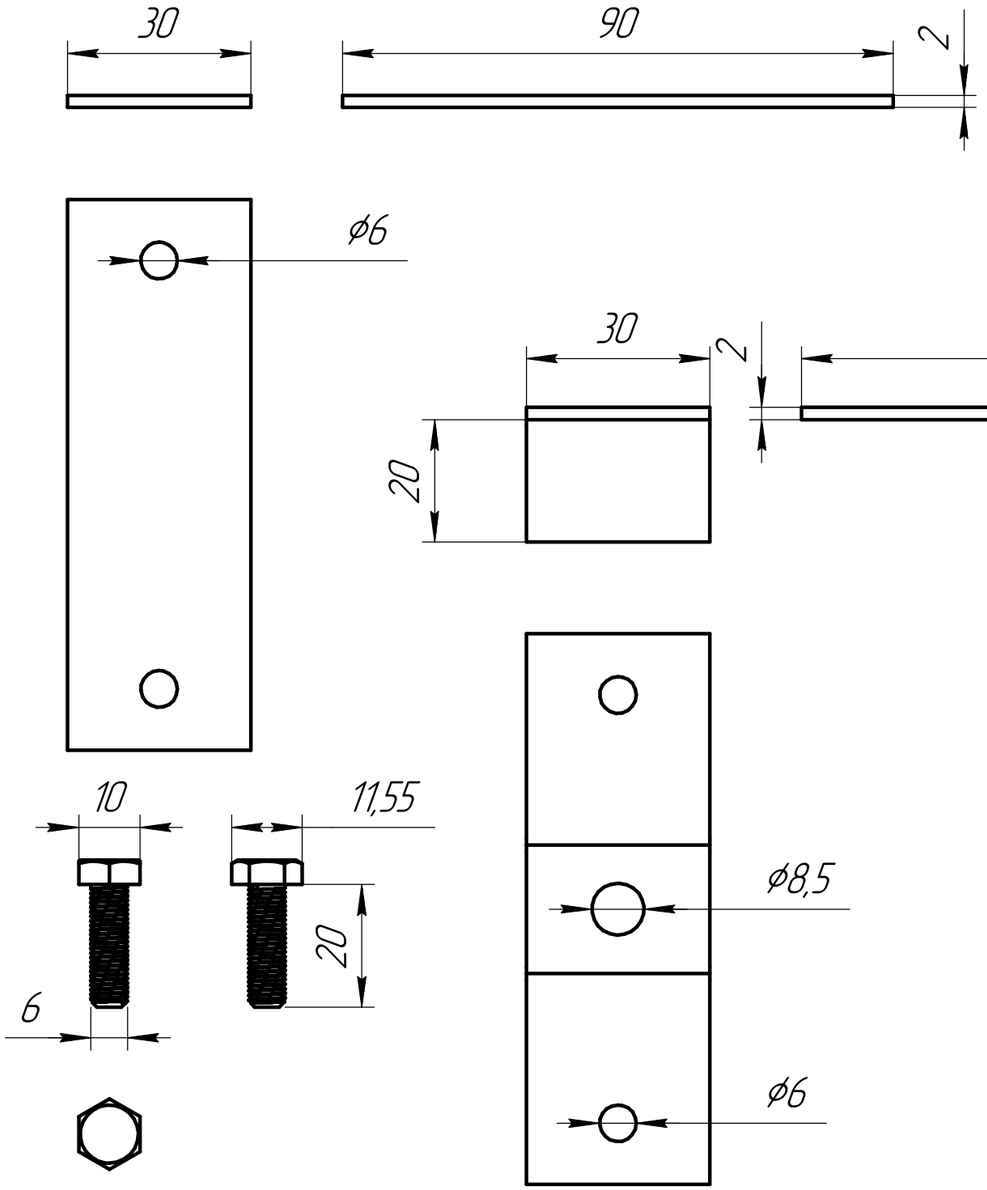

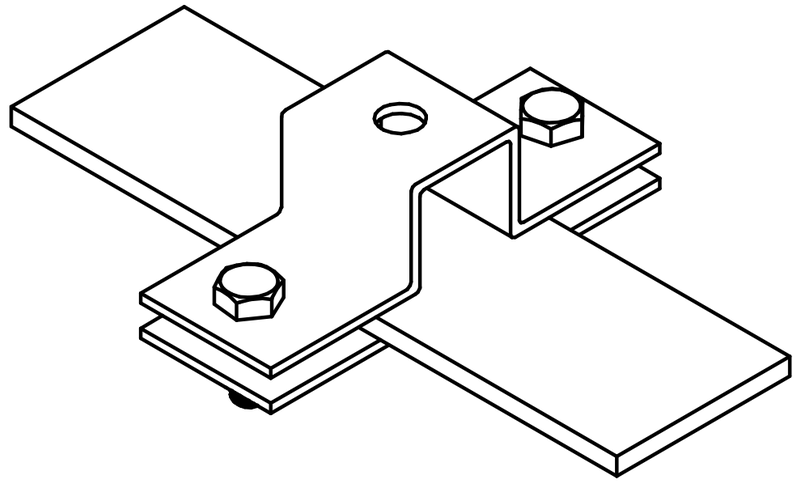

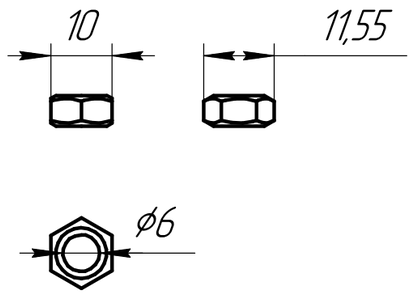

Изм.	Лист	№ докум.	Подп.	Дата	ДЗ 50У Держатель полосы 40х4 40х5 50х5 60х5	Лит.	Масса	Масштаб
Разраб.		Олейников А.А.						1:1
Пров.						Лист	Листов 1	
Т.контр.						ТРИОД–А		
Н.контр.								
Утв.								

Перв. примен. | Справ. № | Подп. и дата | Инв. № дубл. | Взам. инв. № | Подп. и дата | Инв. № подл.

Копировал

Формат А3