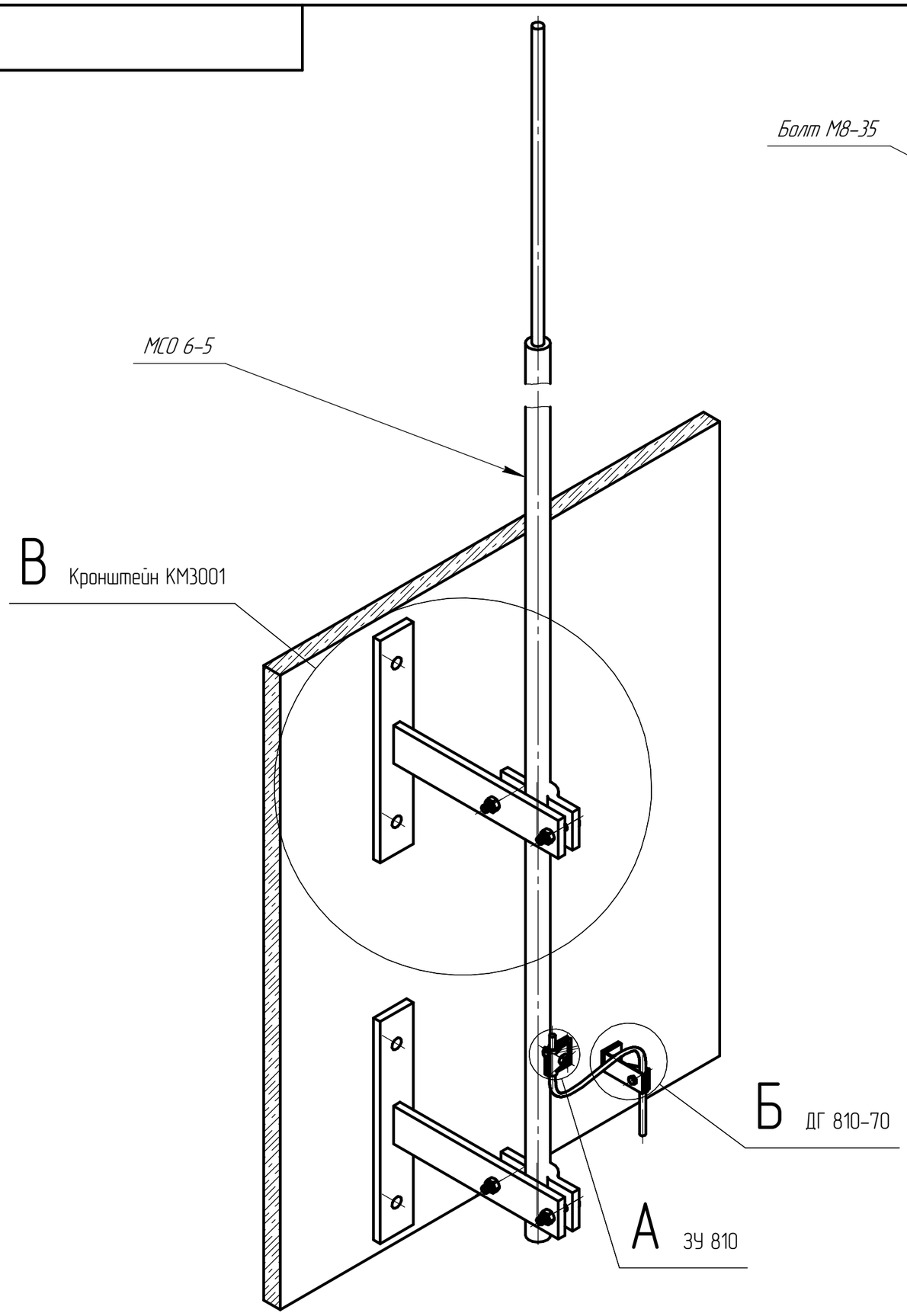

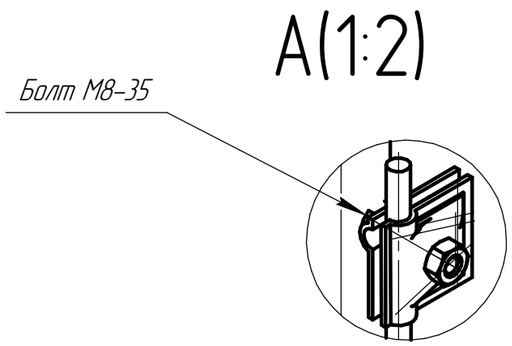

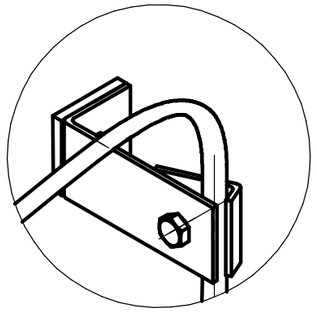

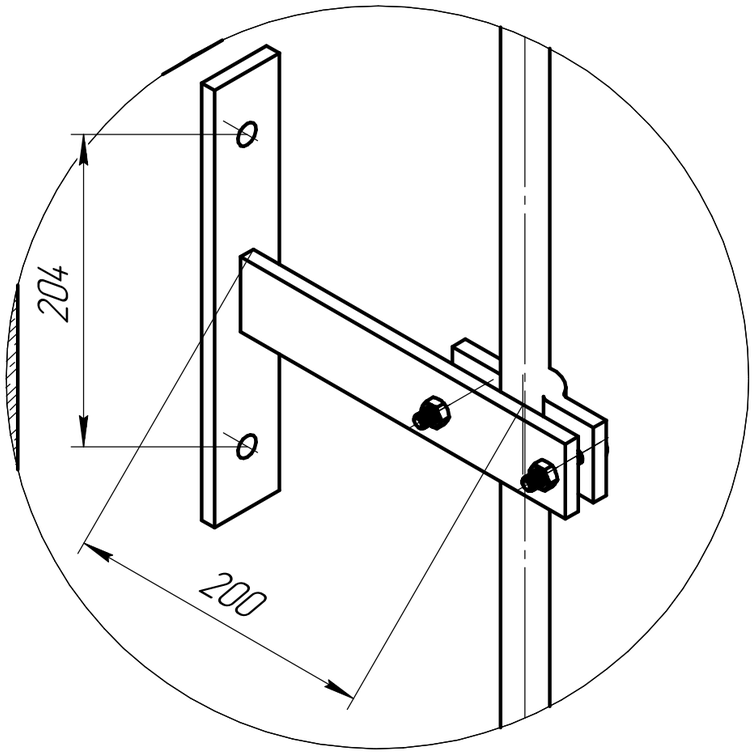

Изм.	Лист	№ докум.	Подп.	Дата	МСО 6-5 Молниеотвод стержневой высотой 5м на стену	Лит.	Масса	Масштаб
Разраб.		Олейников А.Н.						1:6
Пров.						Лист	Листов 1	
Т.контр.						ТРИОД-А		
Н.контр.								
Утв.								

Перв. примен.

Справ. №

Подп. и дата

Инв. № дубл.

Взам. инв. №

Подп. и дата

Инв. № подл.

Копировал

Формат А3