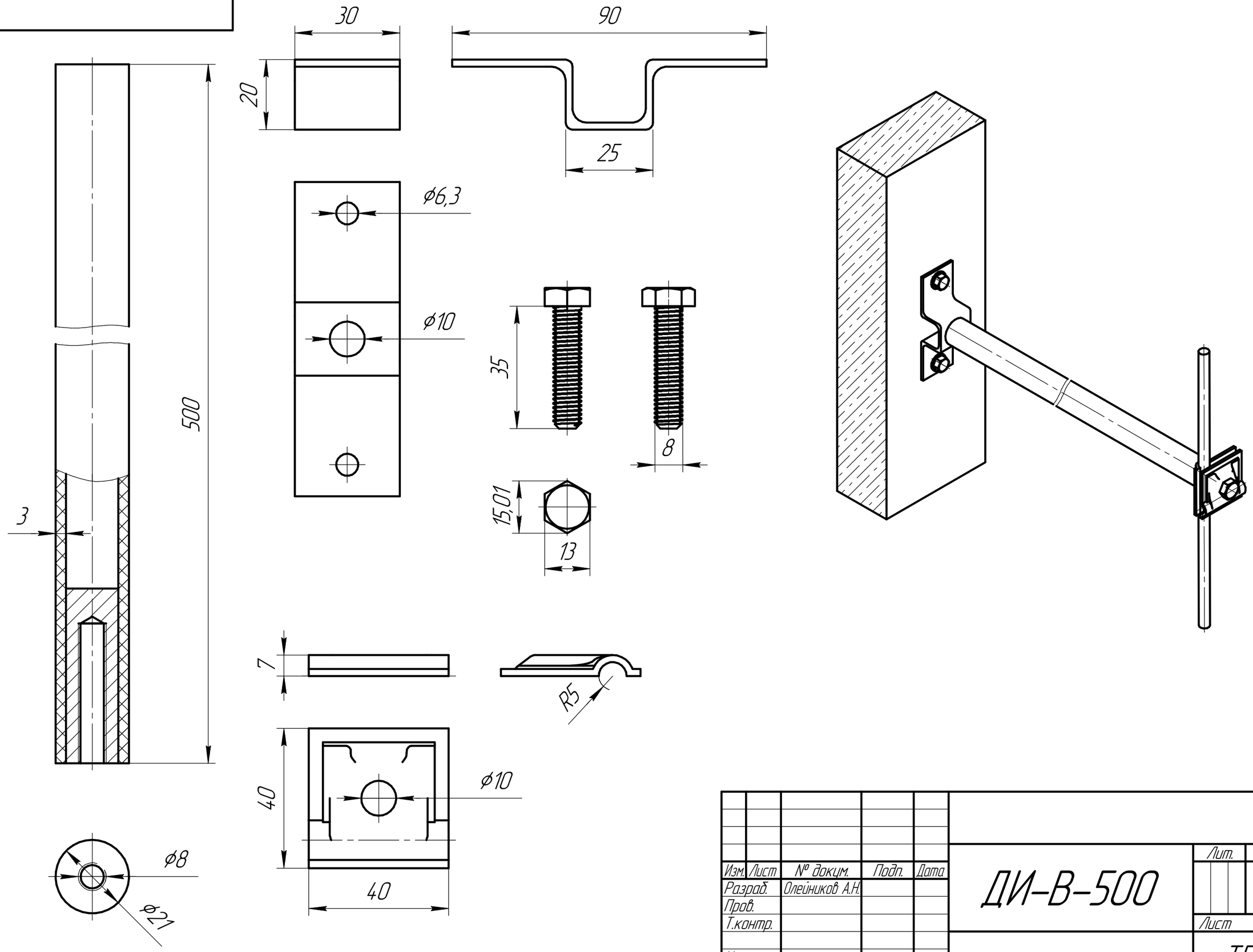

Изм.	Лист	№ докум.	Подп.	Дата	ДИ-В-500	Лит.	Масса	Масштаб
Разраб.		Олейников А.Н.						1:1
Пров.						Лист	Листов 1
Т.контр.							
						ТРИОД-А	
Н.контр.							
Утв.							

Перв. примен.

Справ. №

Подп. и дата

Инв. № дубл.

Взам. инв. №

Подп. и дата

Инв. № подл.

Копировал

Формат А3