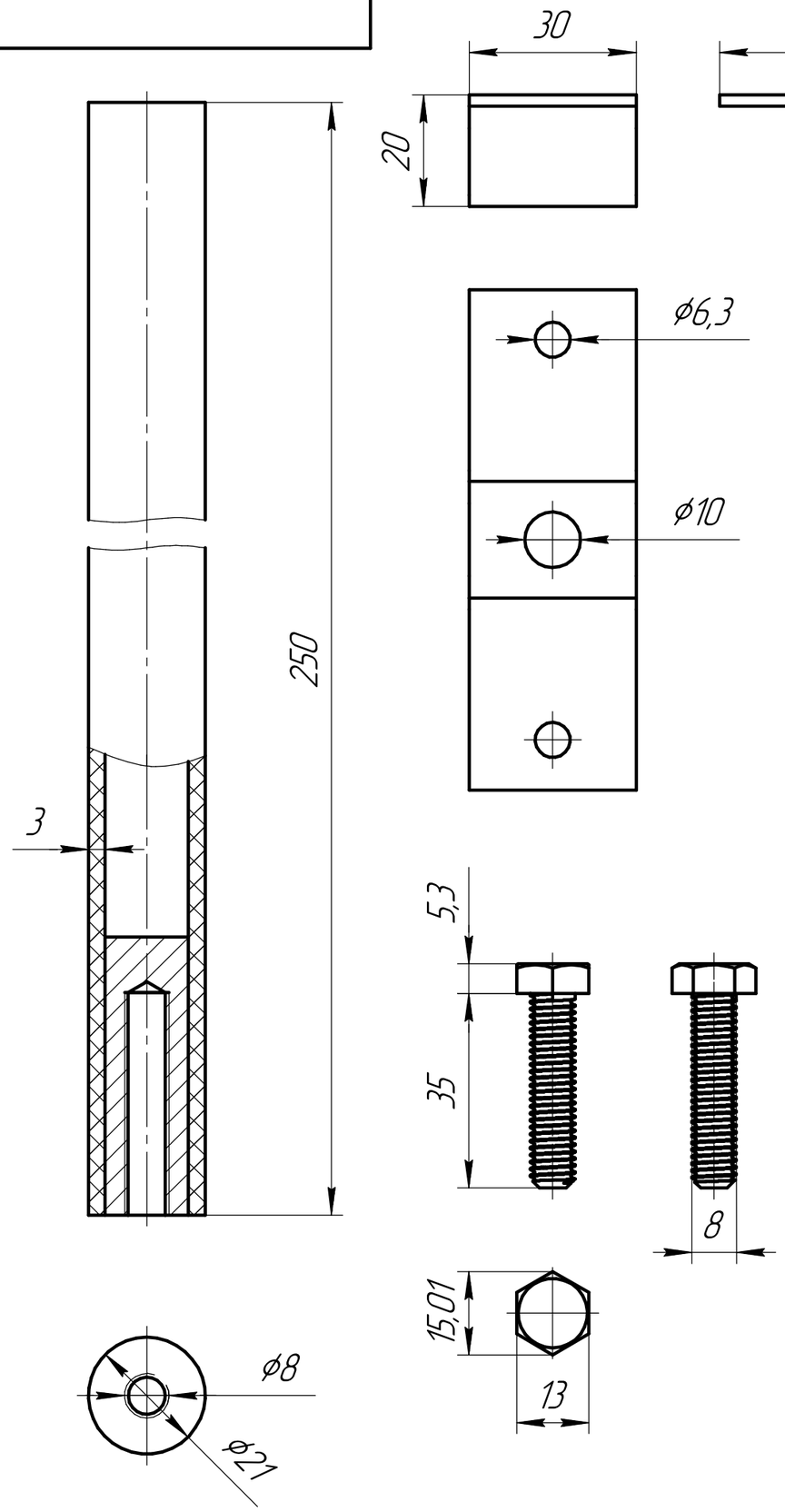


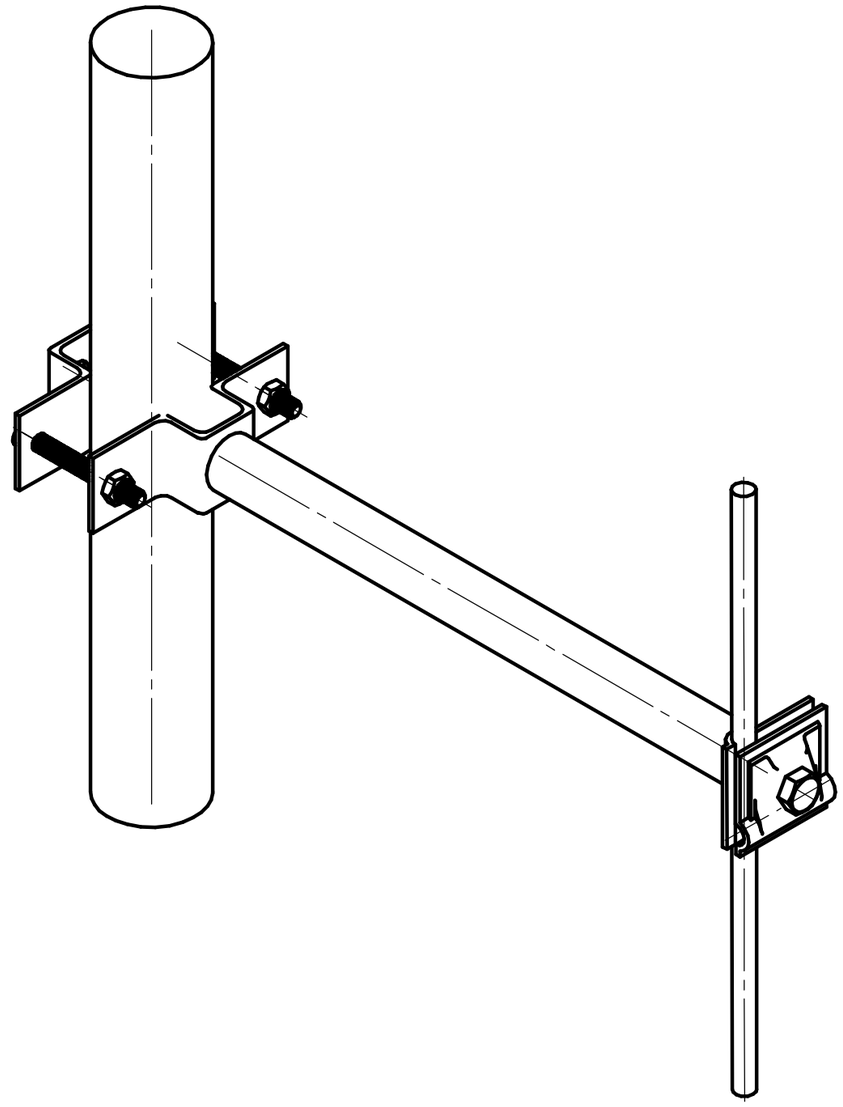

| | | | | | | | |
|---|---|---|---|---|---|---|---|
| Изм. | Лист | № докум. | Подп. | Дата | ДИ-Т-250 | Лит. | Масса | Масштаб |
| Разраб. | | Олейников А.Н. | | | | | | 1:1 |
| Пров. | | | | | | Лист | Листов 1 |
| Т.контр. | | | | | | ТРИОД-А | |
| Н.контр. | | | | | | | |
| Утв. | | | | | | | |

Перв. примен.

Справ. №

Подп. и дата

Инв. № дубл.

Взам. инв. №

Подп. и дата

Инв. № подл.

Копировал

Формат А3