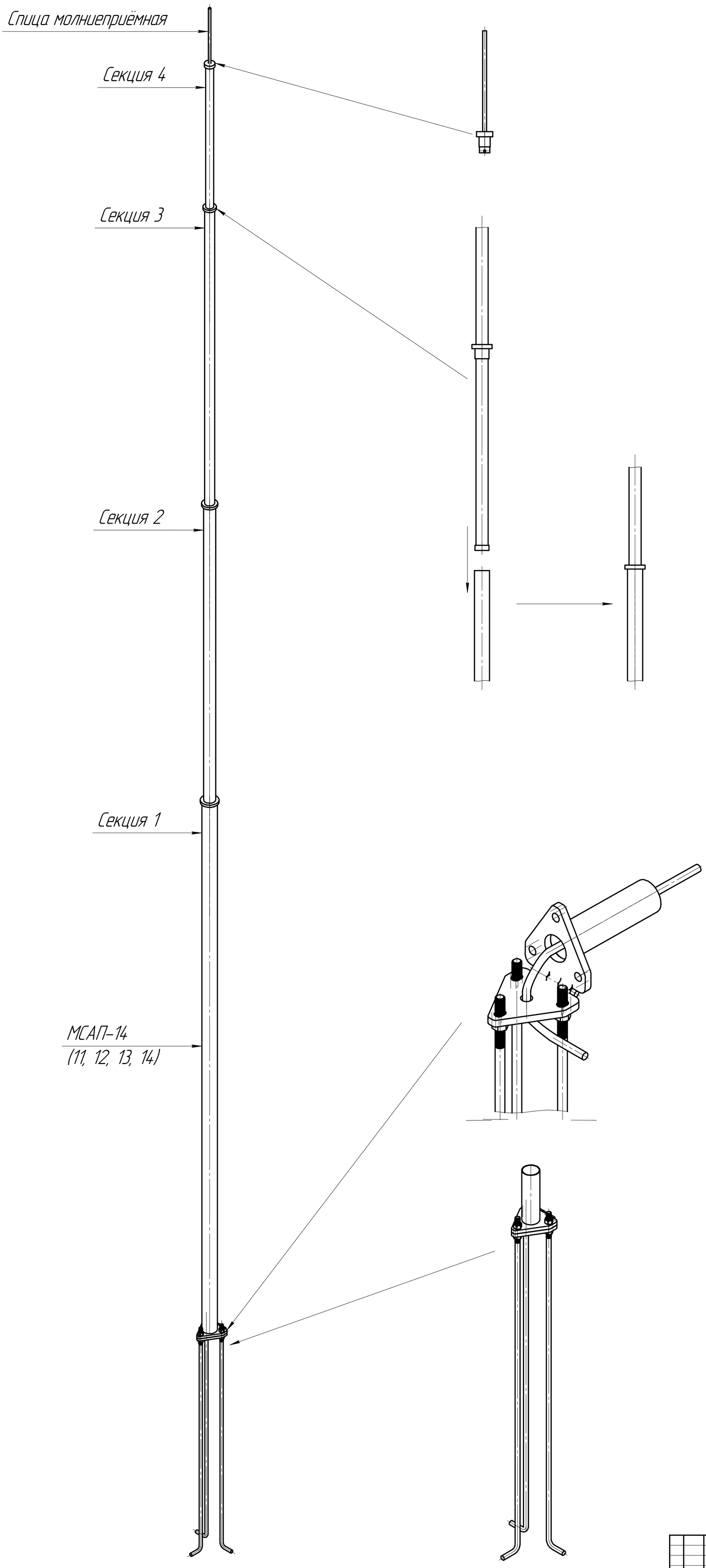

Изм.	Лист	№ докум.	Подп.	Дата	МСАП-14 Молниеотвод отдельно стоящий 14м	Лит.	Масса	Масштаб
Разраб.		Олейников А.Н.						1:15
Пров.						Лист	Листов 1	
Т.контр.						ТРИОД-А		
Н.контр.								
Утв.								

Перв. примен. | Справ. № | Подп. и дата | Инв. № дубл. | Взам. инв. № | Подп. и дата | Инв. № подл.

Копировал | Формат А1