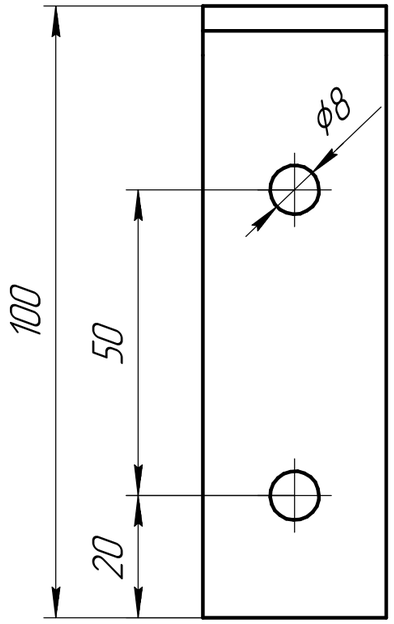

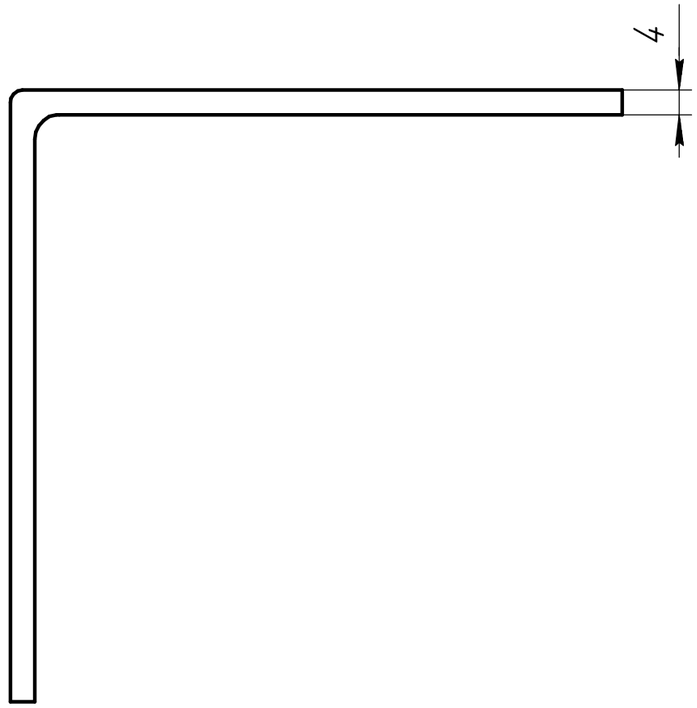

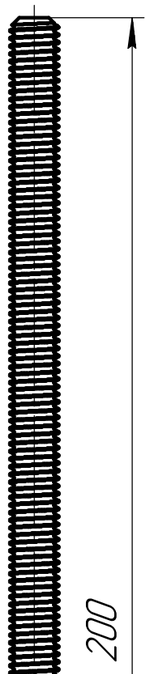

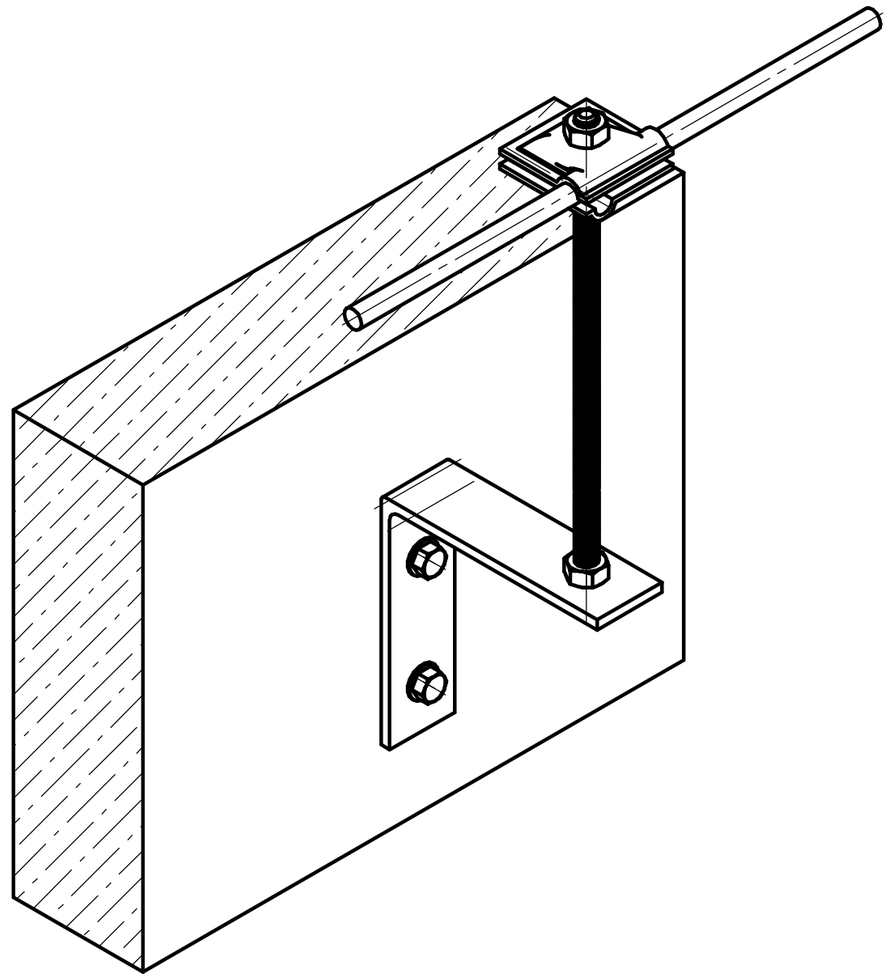

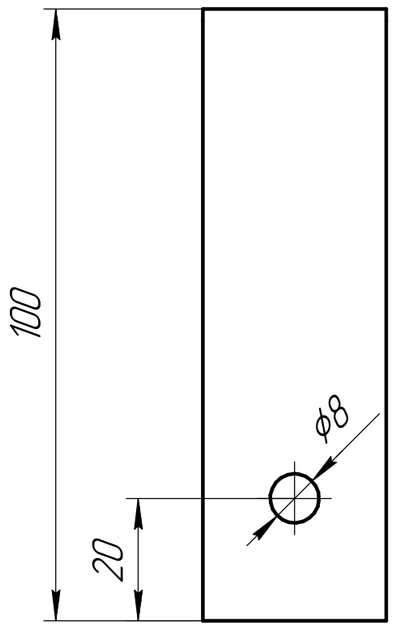

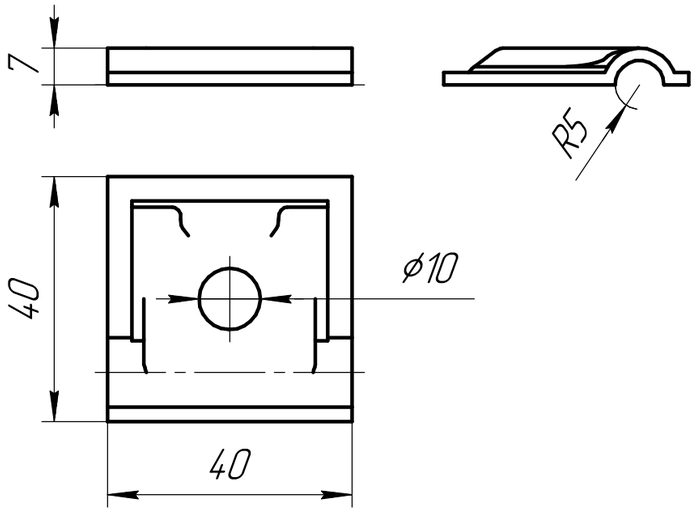

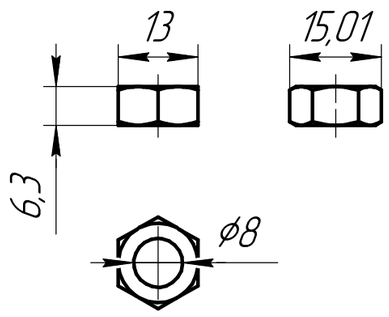

Изм.	Лист	№ докум.	Подп.	Дата	ДГ–ПР–200У Парапетный держатель проводника	Лит.	Масса	Масштаб
Разраб.		Олейников А.Н.					0,18	1:1
Пров.						Лист	Листов 1	
Т.контр.						ТРИОД–А		
Н.контр.								
Утв.								

Копировал

Формат А3

Перв. примен.

Справ. №

Подп. и дата

Инв. № дубл.

Взам. инв. №

Подп. и дата

Инв. № подл.