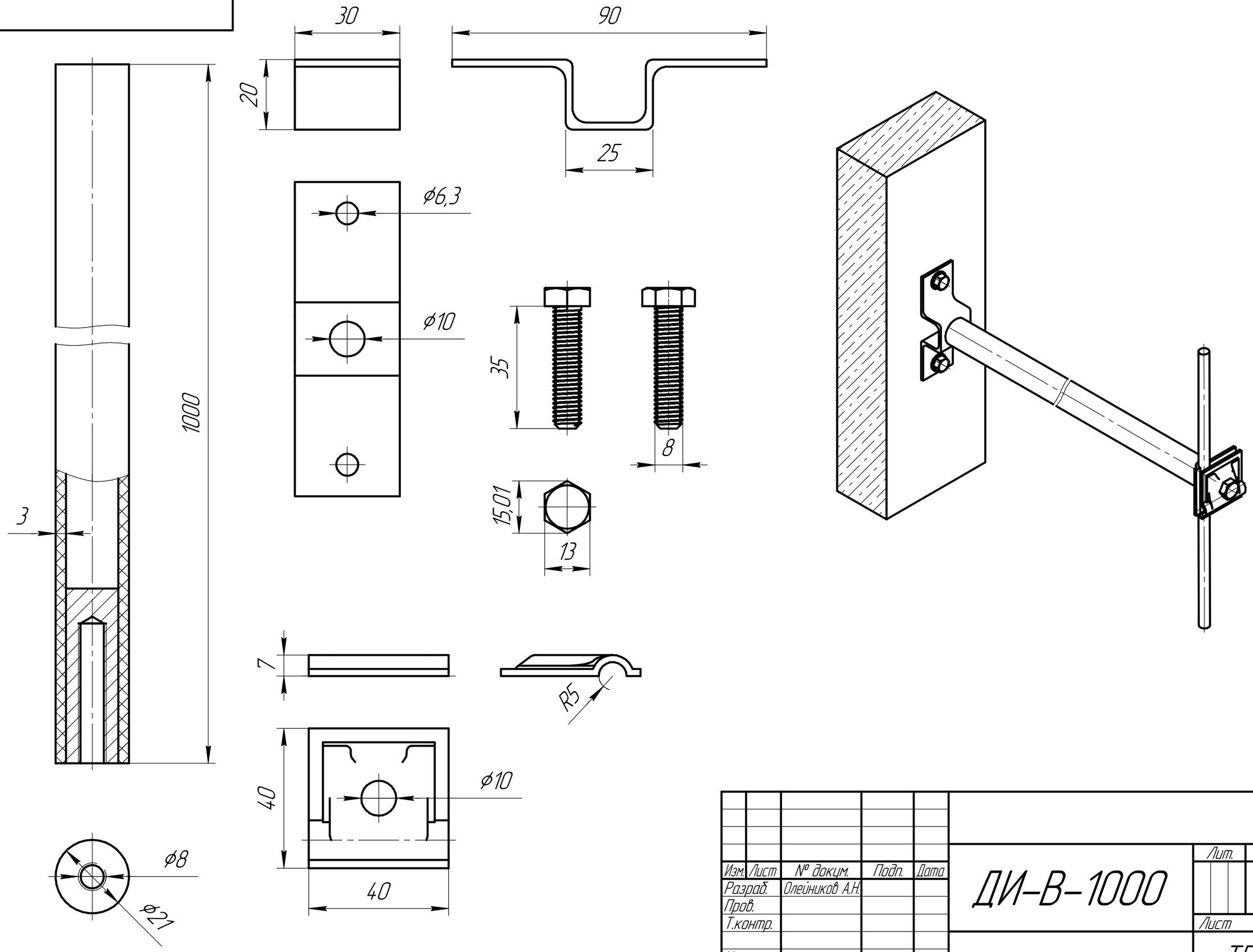

Изм.	Лист	№ докум.	Подп.	Дата	ДИ–В–1000	Лит.	Масса	Масштаб
Разраб.		Олейников А.Н.						1:1
Пров.						Лист	Листов 1	
Т.контр.								
Н.контр.					ТРИОД–А			
Утв.								

Перв. примен.

Справ. №

Подп. и дата

Инв. № дубл.

Взам. инв. №

Подп. и дата

Инв. № подл.

Копировал

Формат А3