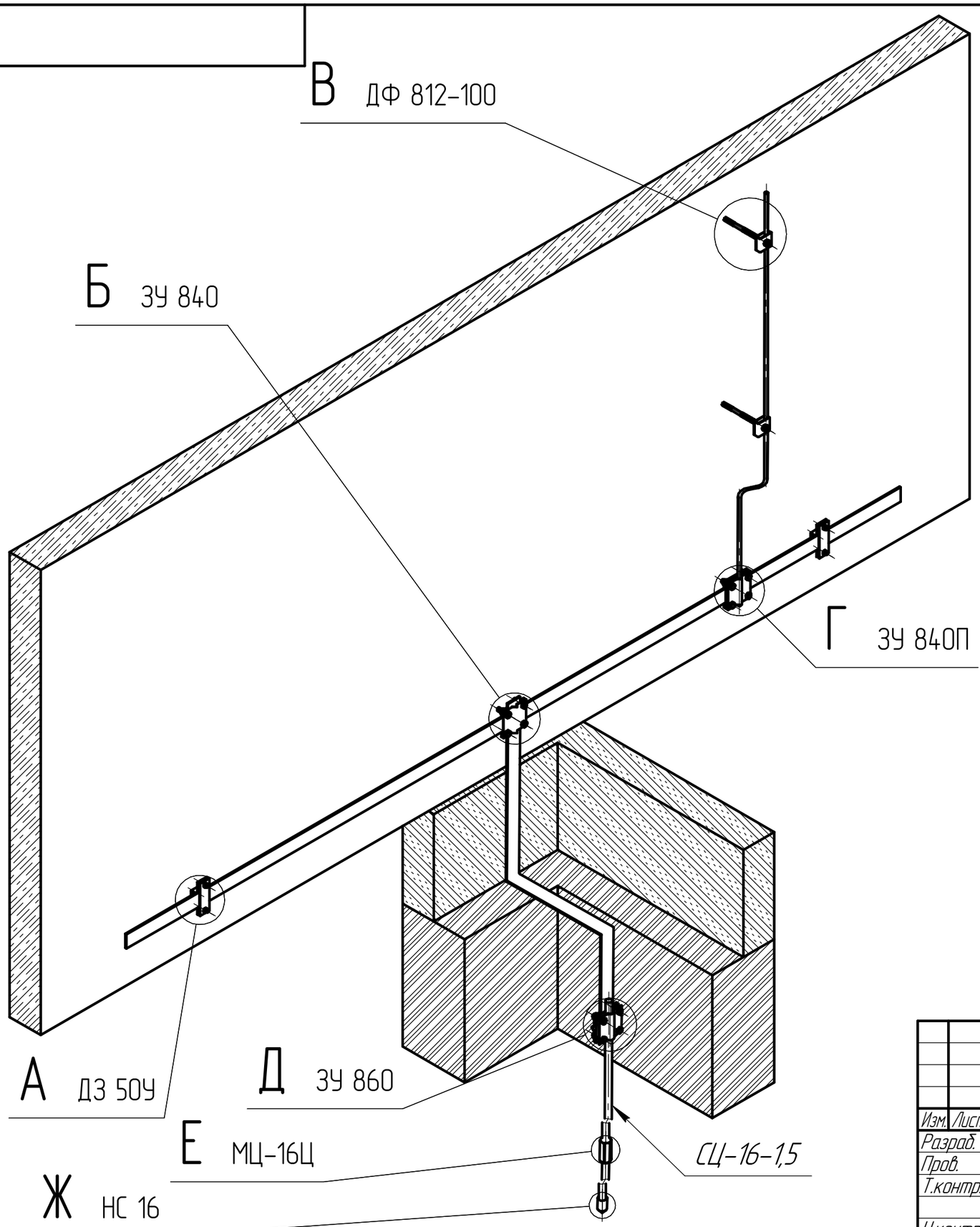

А(1:4)

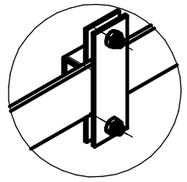

Б(1:4)

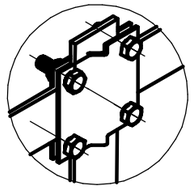

В(1:5)

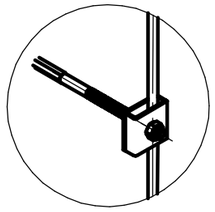

Г(1:4)

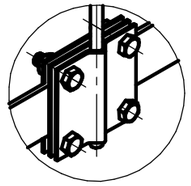

Д(1:4)

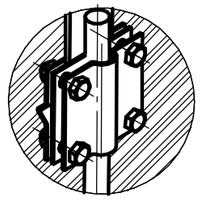

Е(1:4)

Ж(1:4)

Изм.	Лист	№ докум.	Подп.	Дата	Пример монтажа	Лит.	Масса	Масштаб
Разраб.		Олейников А.Н.						1:10
Пров.						Лист	Листов 1	
Т.контр.						ТРИОД-А		
Н.контр.								
Утв.								

Перв. примен.

Справ. №

Подп. и дата

Инв. № дубл.

Взам. инв. №

Подп. и дата

Инв. № подл.

Копировал

Формат А3