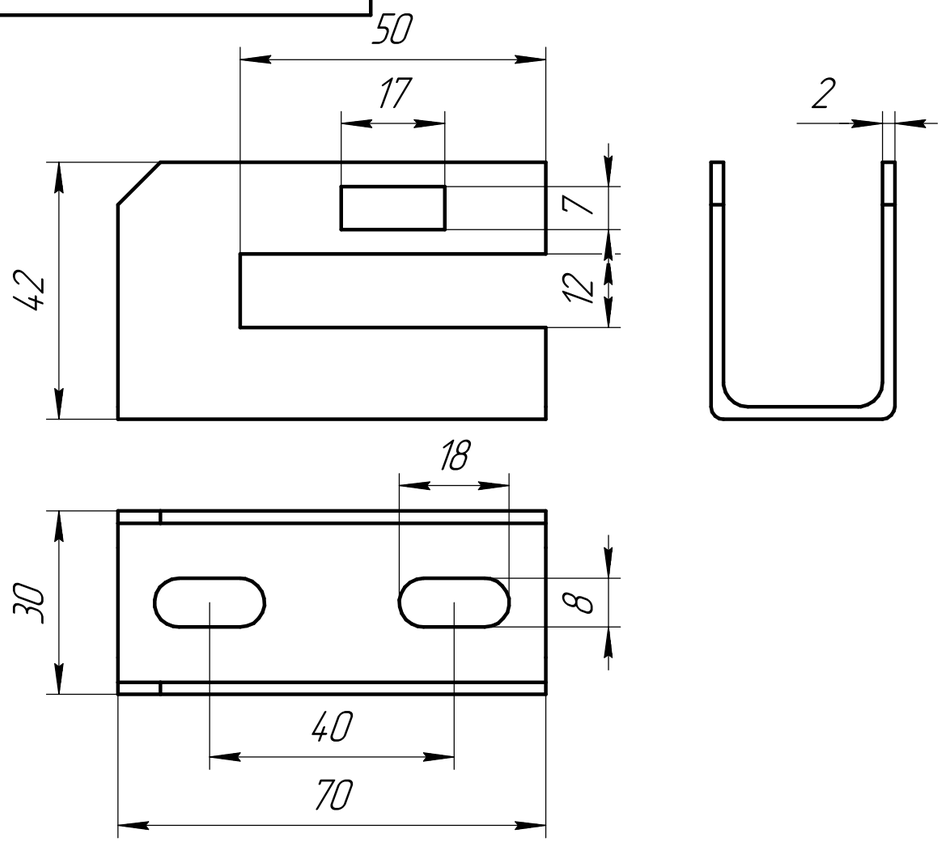

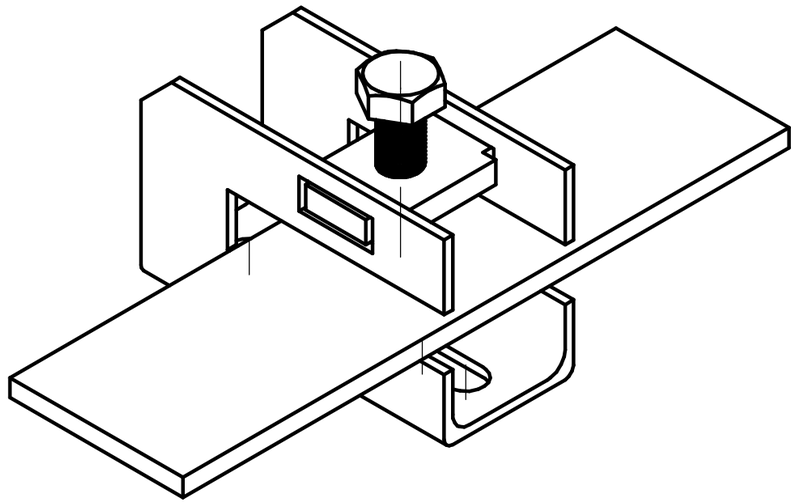

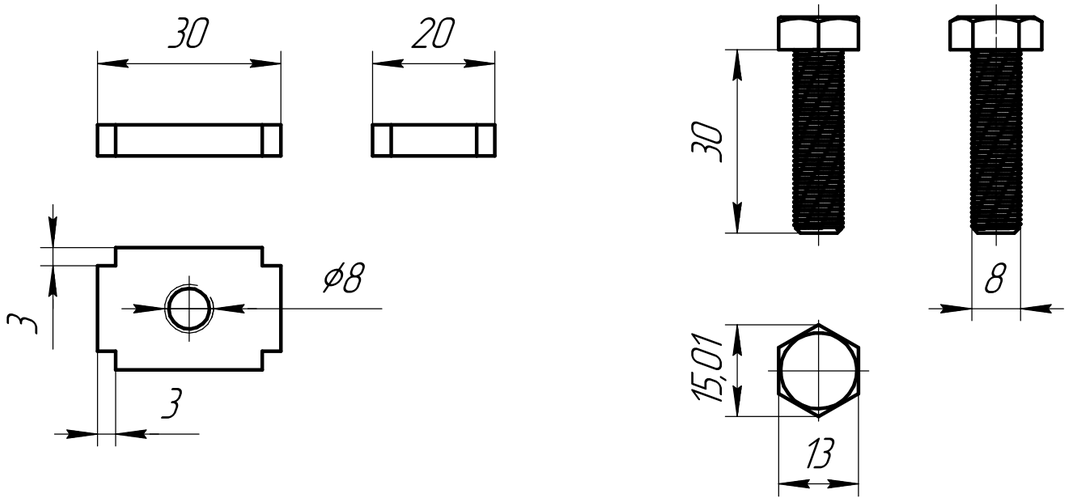

Изм.	Лист	№ докум.	Подп.	Дата	ДП-50-ПЛ Скоба-держатель полосы заземления 40х4 40х5 50х5 50х6 с прижимным болтом	Лит.	Масса	Масштаб
Разраб.		Олейников А.Н.						1:1
Пров.						Лист	Листов 1	
Т.контр.								
Н.контр.						ТРИОД-А		
Утв.								

Перв. примен. | Справ. № | Подп. и дата | Инв. № дубл. | Взам. инв. № | Подп. и дата | Инв. № подл.

Копировал | Формат А3