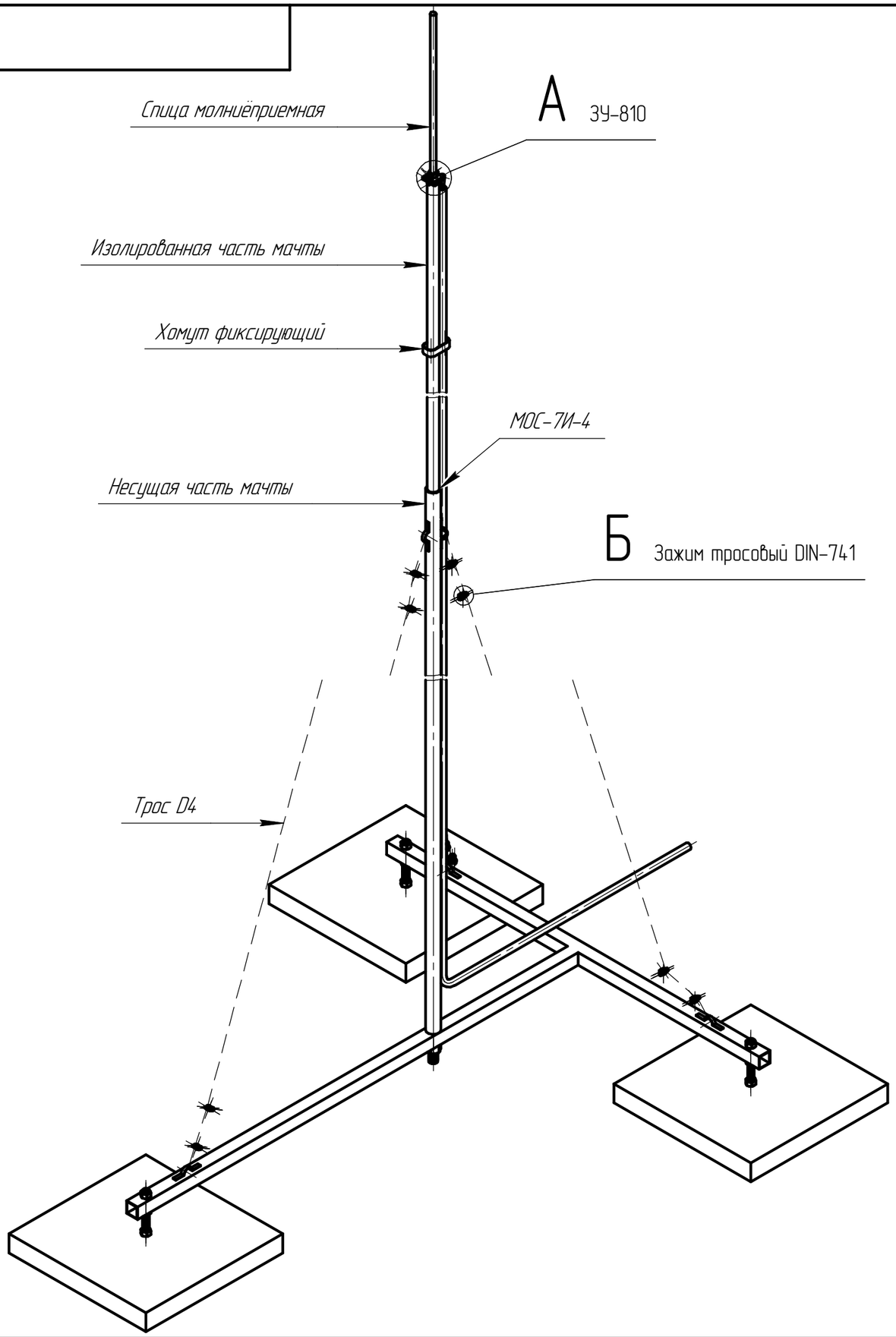

А(1:2)

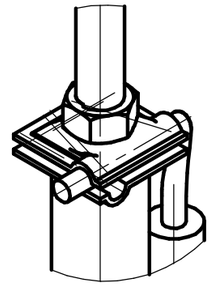

Б(1:1)

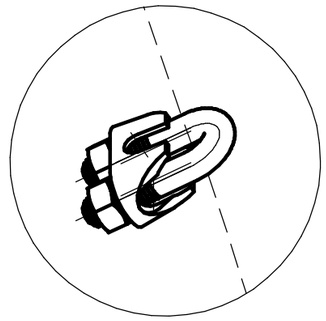

Изм.	Лист	№ докум.	Подп.	Дата
Разраб.		Олейников А.Н.		
Пров.				
Т.контр.				
Н.контр.				
Утв.				

МСО-7И-4

Лит.	Масса	Масштаб
		1:12
Лист	Листов 1	

ТРИОД-А

Перв. примен.

Справ. №

Подп. и дата

Инв. № дубл.

Взам. инв. №

Подп. и дата

Инв. № подл.

Копировал

Формат А3